Model cardboard 1:33

NEW 2016

Models by Marek

Messerschmitt

BF-109B-1

AUTHOR'S ORIGINAL PROJECT

MODELS BY MAREK

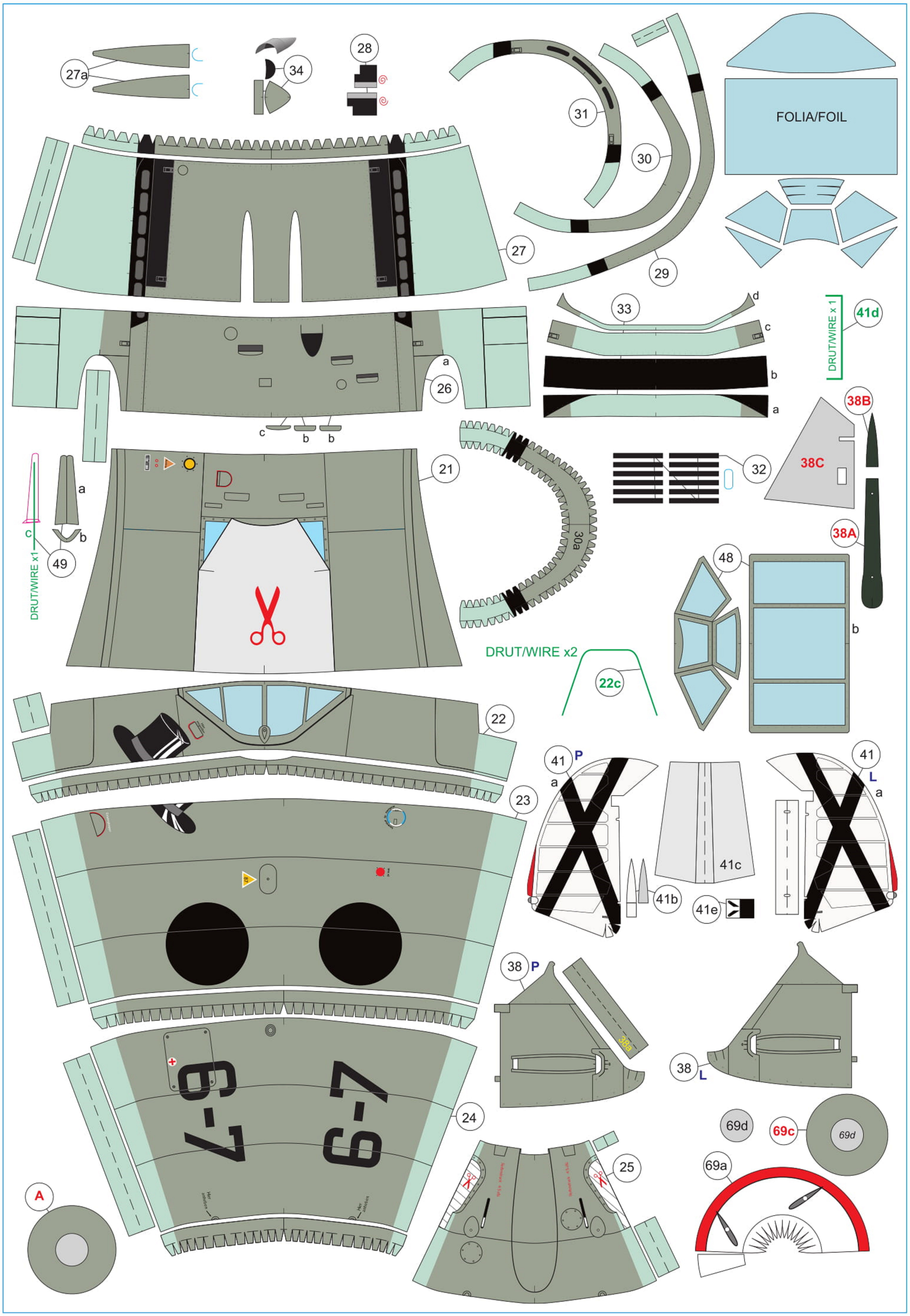
27a
34
28
31
30
FOLIA/FOIL
27
29
33
d
c
b
a
DRUT/WIRE x 1
41d
26
38B
38C
32
21
30a
38A
49
DRUT/WIRE x1
48
DRUT/WIRE x2
22c
22
41
P
L
23
41c
41b
41e
38
38a
24
69d
69c
25
69a
A

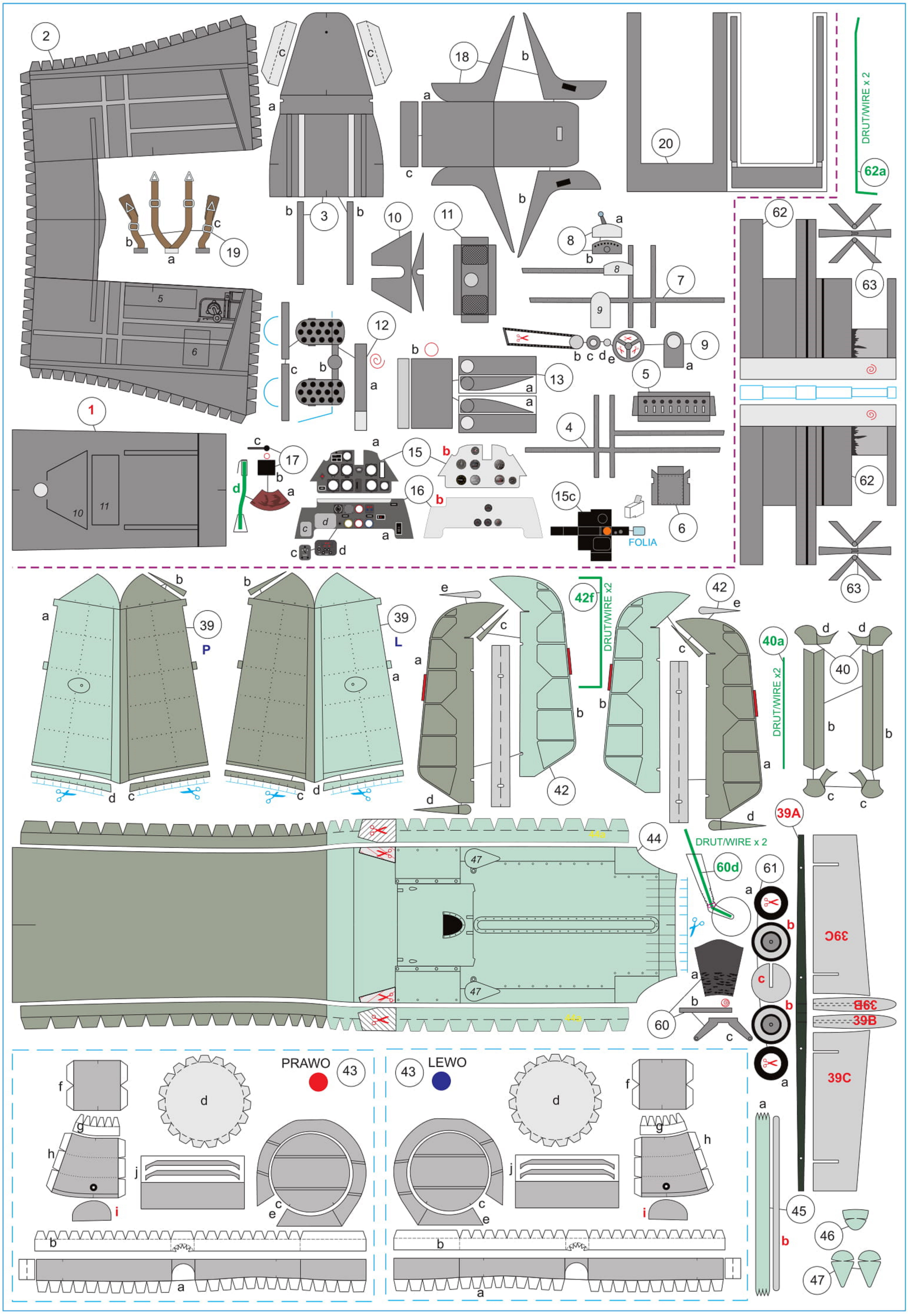
DRUT/WIRE x 2
62a
FOLIA
PRAWO
LEWO
42f
DRUT/WIRE x2
40a
DRUT/WIRE x2
DRUT/WIRE x 2
60d
39A
39B
39C

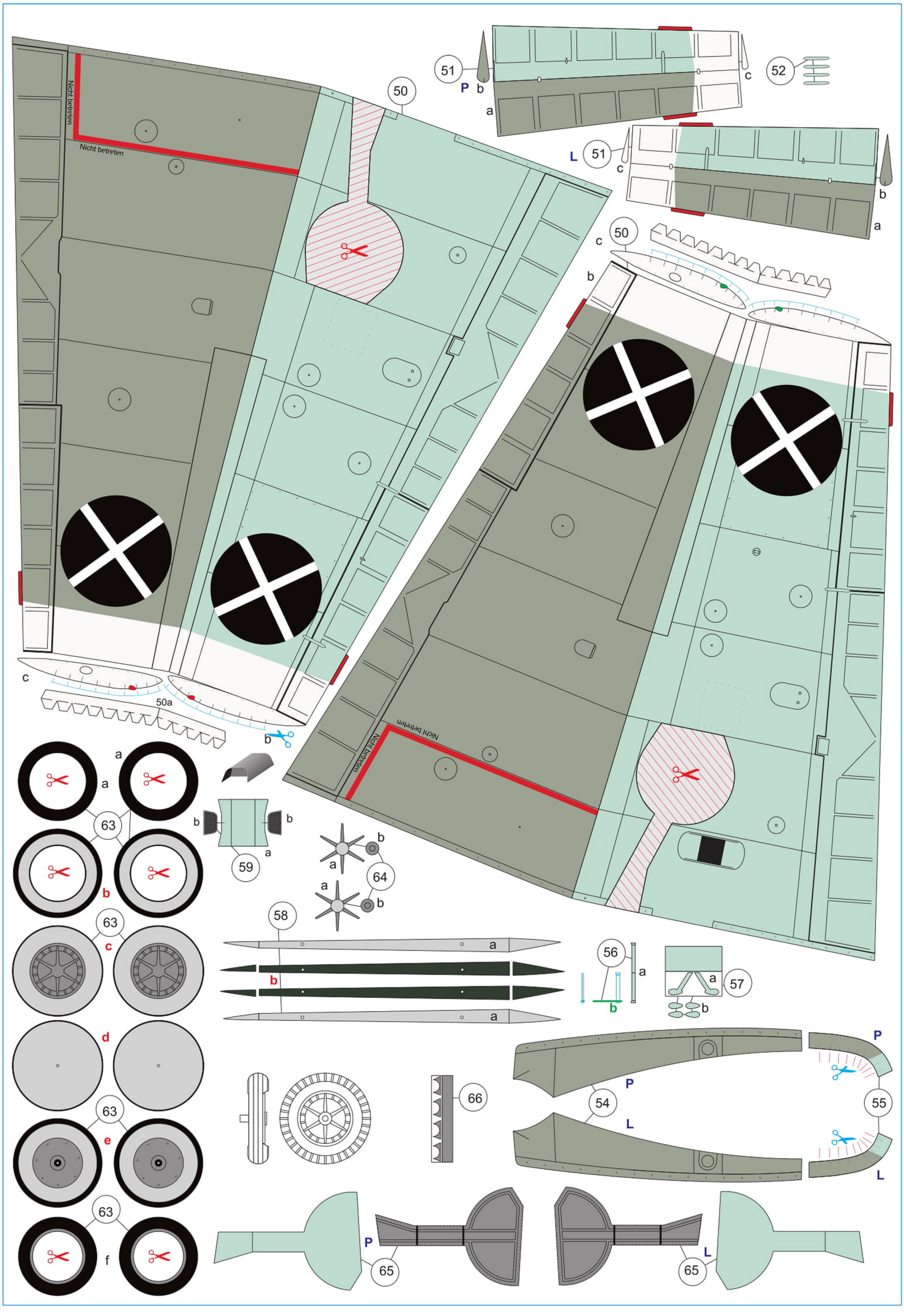
Nicht betreten
Nicht betreten
50
51
P
b
a
c
52
L
51
c
b
a
c
50
b
c
50a
b
Nicht betreten
Nicht betreten
a
a
63
b
b
b
a
59
b
a
64
a
b
63
c
58
a
b
a
56
a
b
a
57
b
d
63
e
66
P
54
L
P
55
L
63
f
P
65
L
65

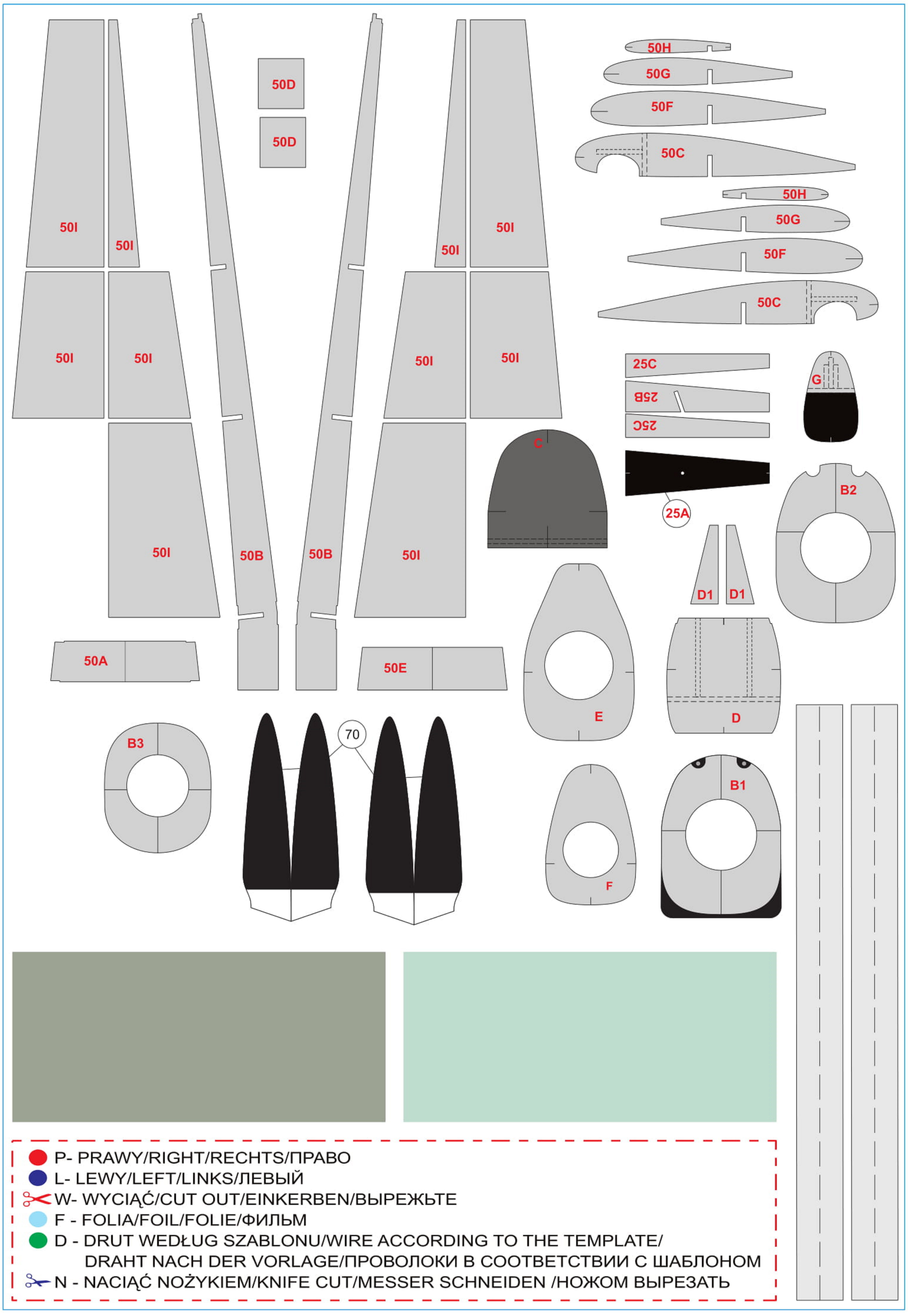
50I
50I
50I
50I
50I
50I
50I
50I
50I
50I
50D
50D
50B
50B
50A
50E
50H
50G
50F
50C
50H
50G
50F
50C
25C
25B
25C
25A
G
C
B2
D1
D1
E
D
B3
70
F
B1
P- PRAWY/RIGHT/RECHTS/ПРАВО
L- LEWY/LEFT/LINKS/ЛЕВЫЙ
W- WYCIĄĆ/CUT OUT/EINKERBEN/ВЫРЕЖЬТЕ
F - FOLIA/FOIL/FOLIE/ФИЛЬМ
D - DRUT WEDŁUG SZABLONU/WIRE ACCORDING TO THE TEMPLATE/
DRAHT NACH DER VORLAGE/ПРОВОЛОКИ В СООТВЕТСТВИИ С ШАБЛОНОМ
N - NACIĄĆ NOŻYKIEM/KNIFE CUT/MESSER SCHNEIDEN /НОЖОМ ВЫРЕЗАТЬ

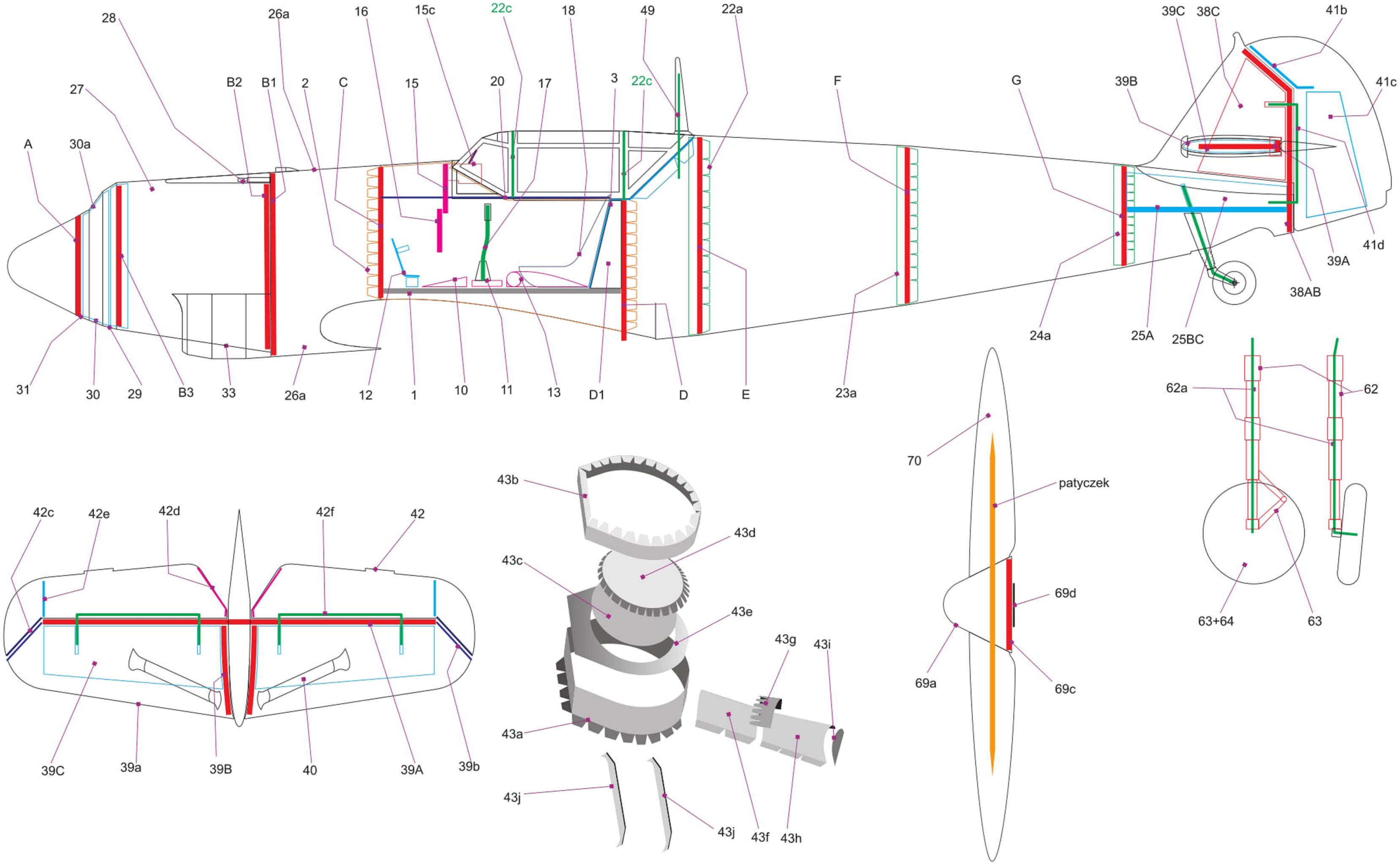
28
26a
16
15c
22c
18
49
22a
39C
38C
41b
27
B2
B1
2
C
15
20
17
3
22c
F
G
39B
41c
A
30a
41d
39A
38AB
24a
25A
25BC
31
30
29
B3
33
26a
12
1
10
11
13
D1
D
E
23a
62a
62
70
patyczek
69d
69a
69c
63+64
63
42c
42e
42d
42f
42
43b
43d
43c
43e
43g
43i
43a
39C
39a
39B
40
39A
39b
43j
43j
43f
43h

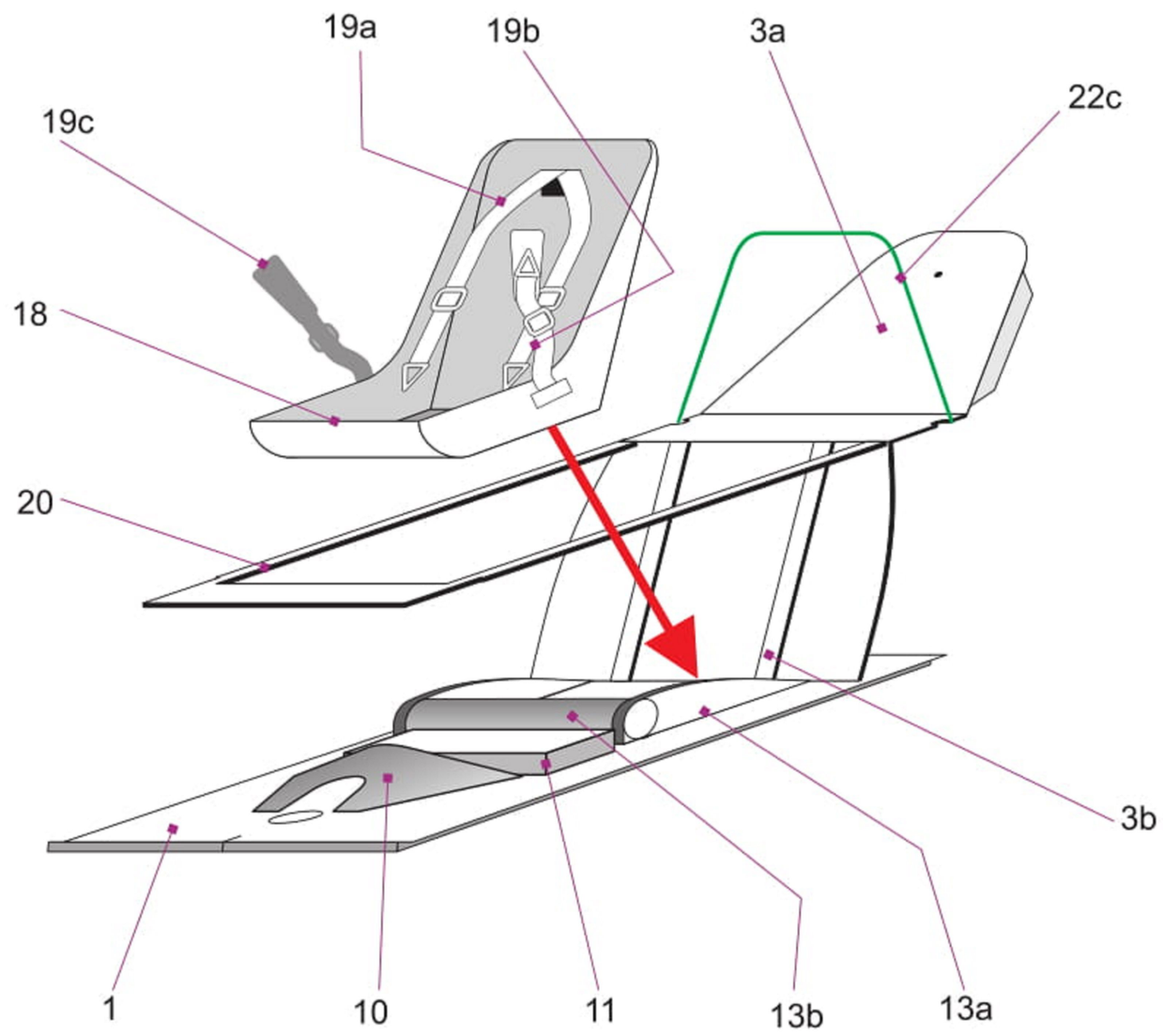
19a
19b
3a
22c
19c
18
20
3b
1
10
11
13b
13a

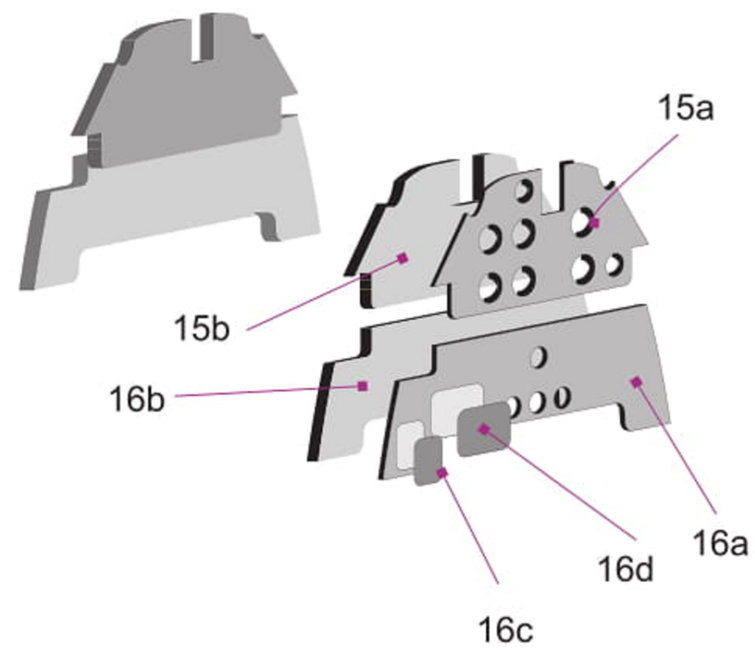
15a
15b
16b
16a
16d
16c

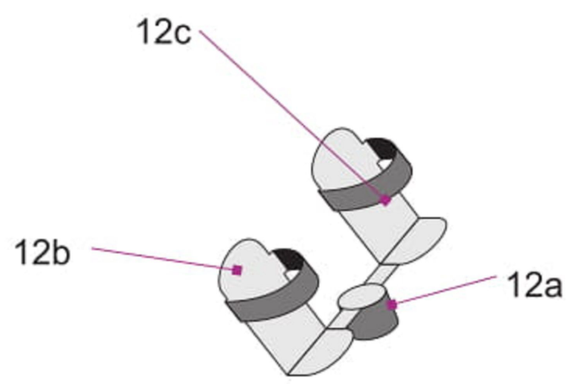
12c
12b
12a

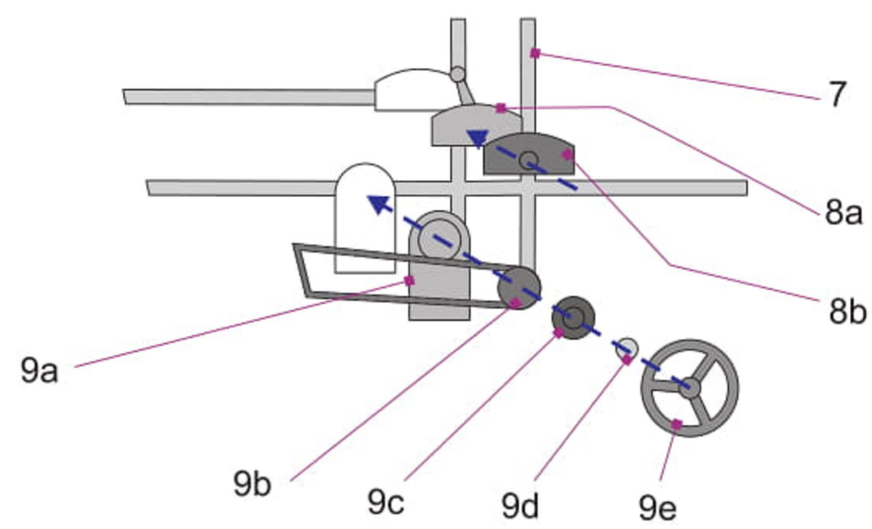
7
8a
8b
9a
9b
9c
9d
9e

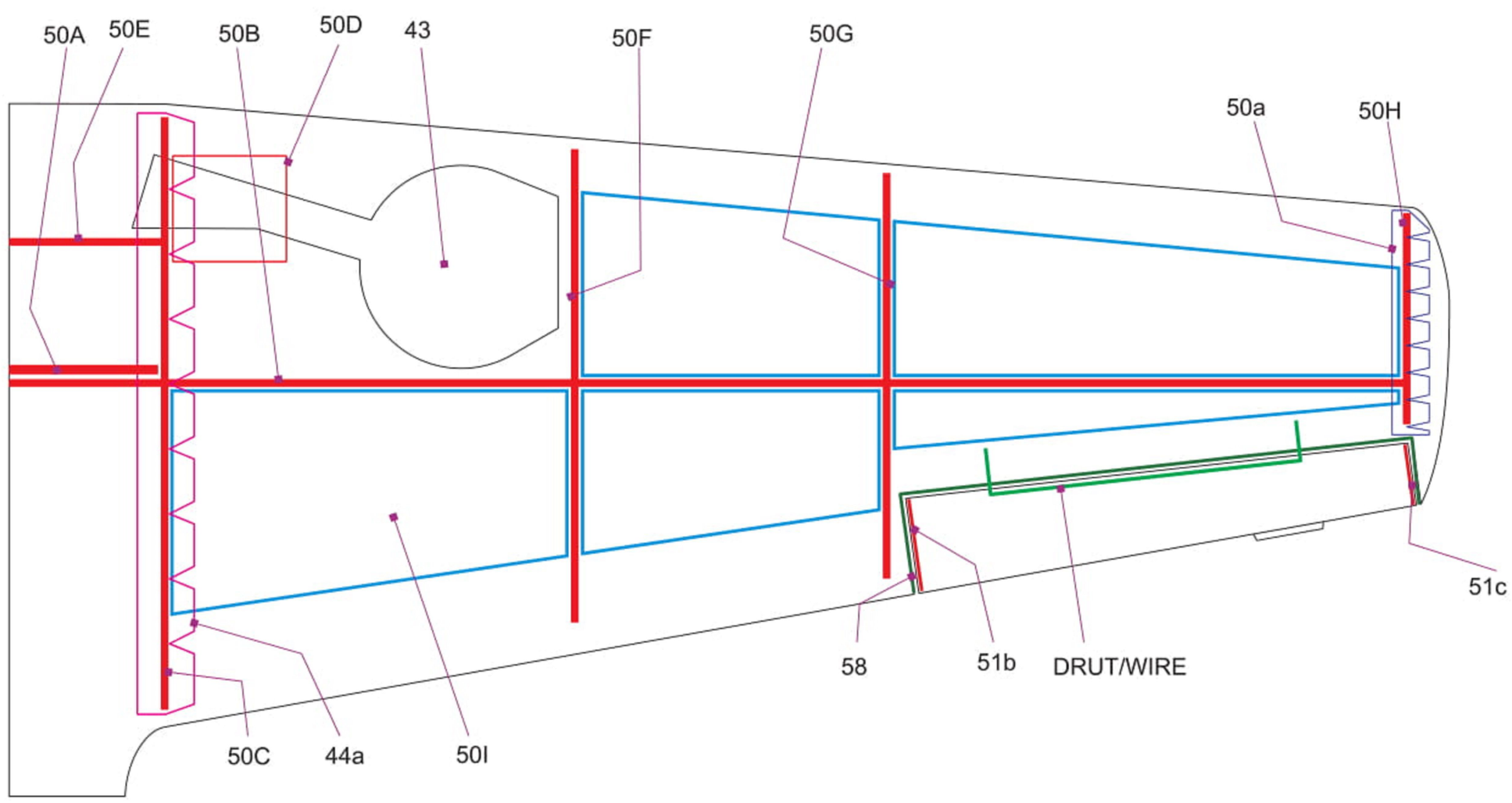
50A
50E
50B
50D
43
50F
50G
50a
50H
51c
58
51b
DRUT/WIRE
50C
44a
50I

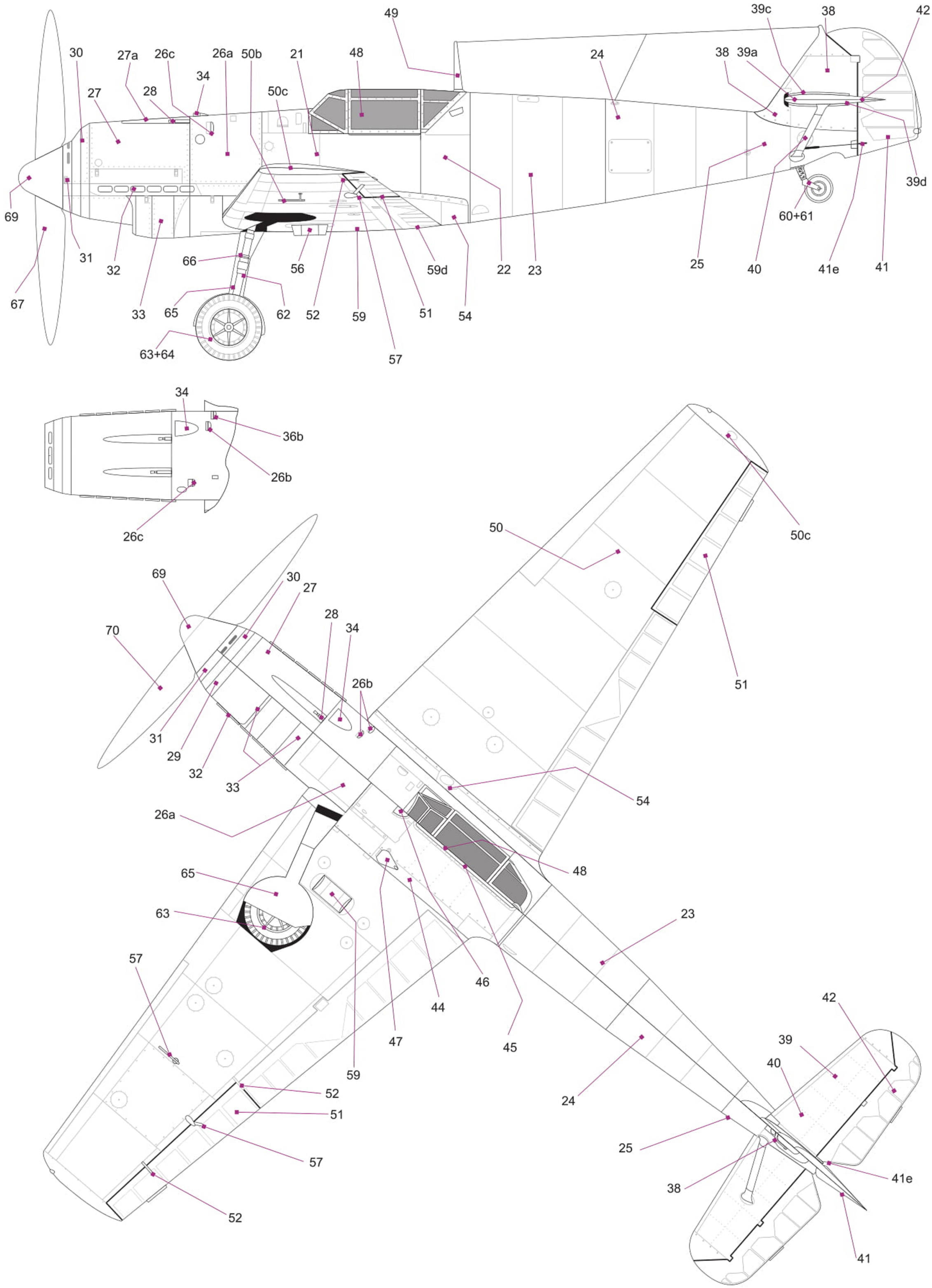
49
39c
38
42
30
27a
26c
26a
50b
21
48
24
38
39a
27
28
34
50c
69
31
32
33
66
56
59d
22
23
25
40
41e
41
39d
60+61
67
65
62
52
59
51
54
63+64
57
34
36b
26b
26c
50
50c
69
30
27
28
34
70
26b
51
31
29
32
33
54
26a
48
65
63
23
57
46
44
47
45
42
39
40
24
59
52
51
25
57
38
41e
52
41